BKN - 607137 - Junta Homocinética
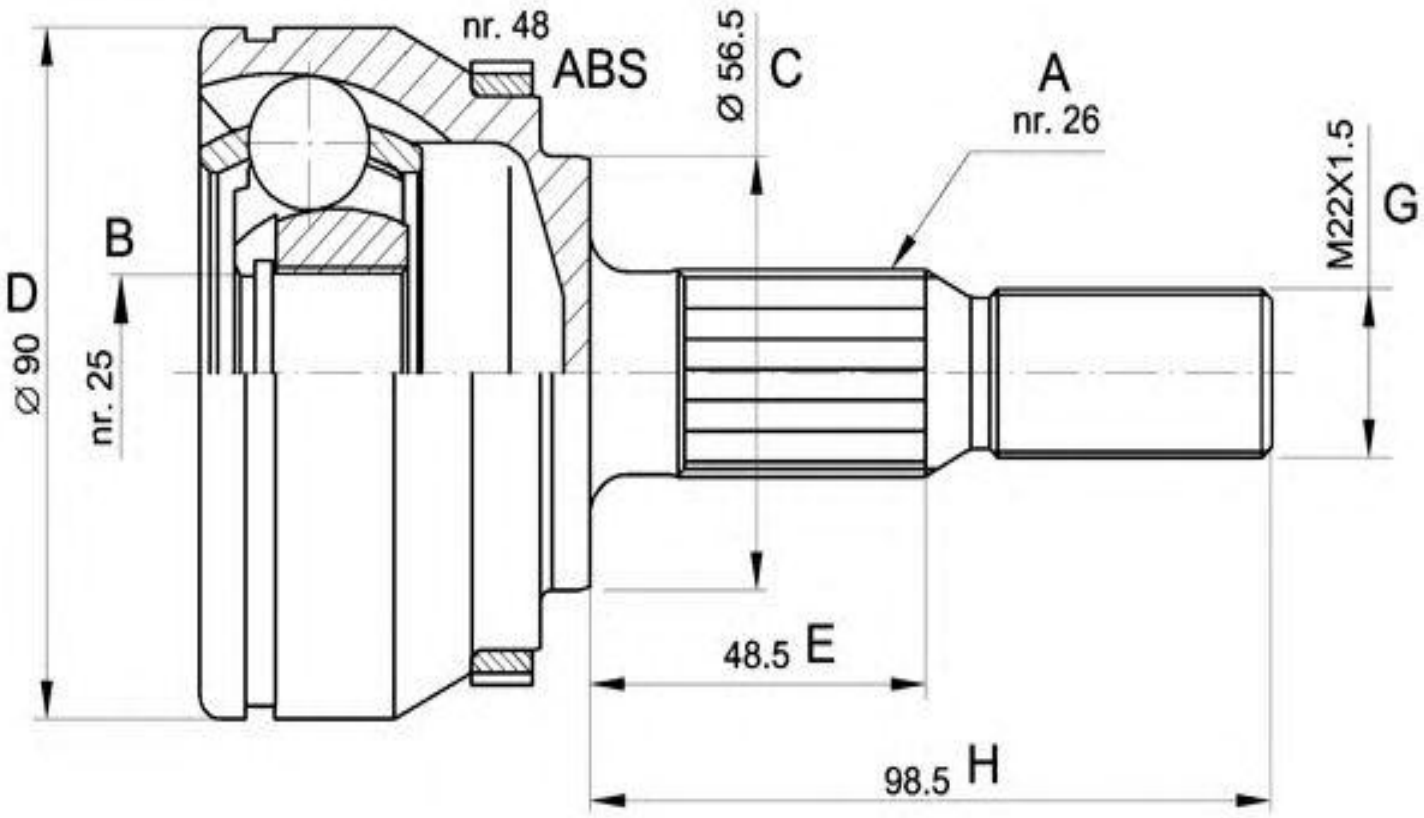
-Mazda
· Lado rueda
· A - Estriado Ext.: 26
· B - Estriado int.: 21
· C - Ø Base cuello: 56
· D - Ø Campana: 75,4
· E - Altura cuello: 63