BKN - RK6091 - Kit de freno premontado
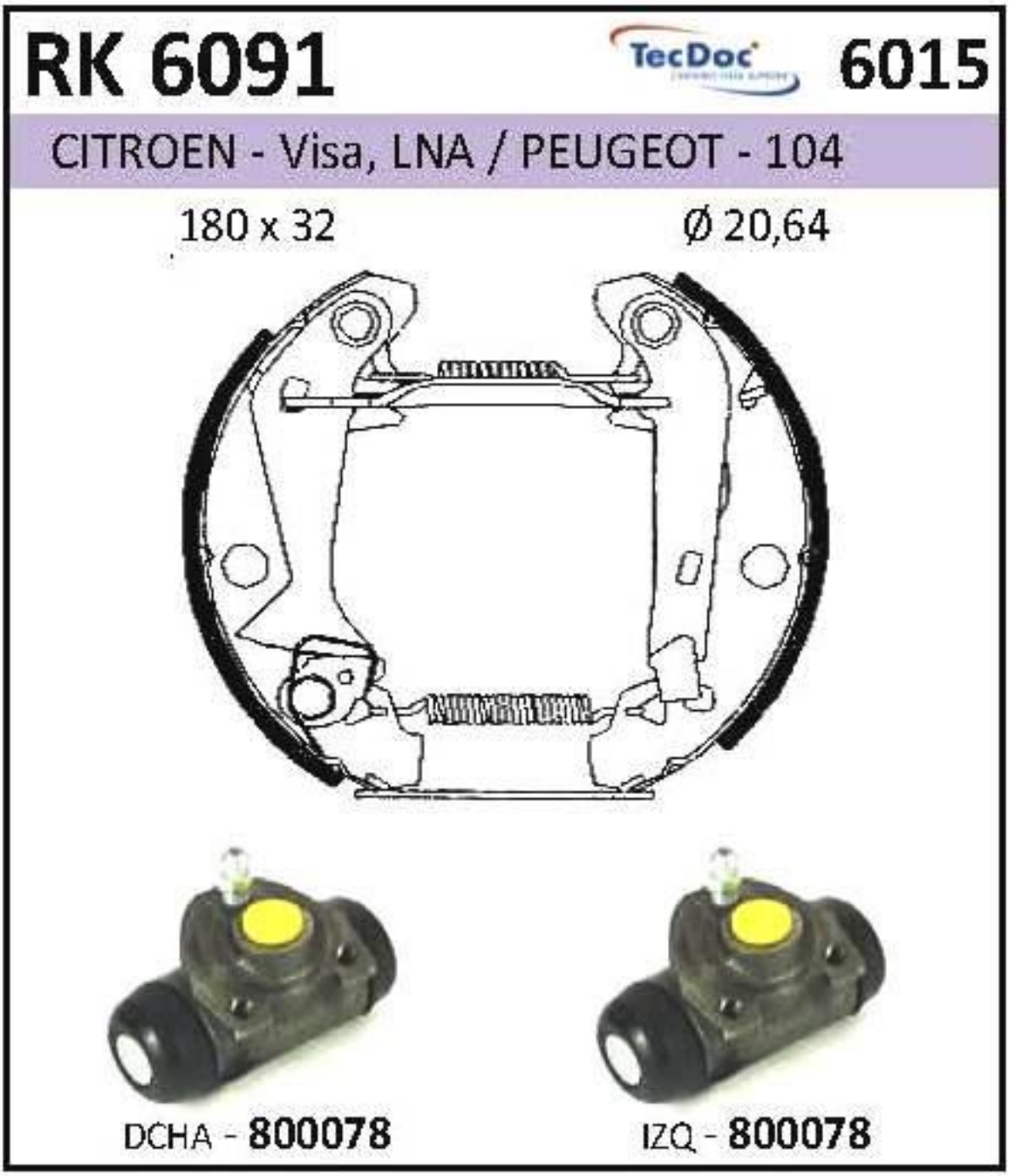
- Citroën / Peugeot
- Trasero
- Bendix/Bosch
- Ø Tambor [mm]: 180
- Ancho Zapata [mm]: 30
- Ø Bombín [mm]: 20,64